8-Achs Anhänger mit 8m Baggerbrücke, ausziehbar

techn. Nutzlast: 100.000 kg

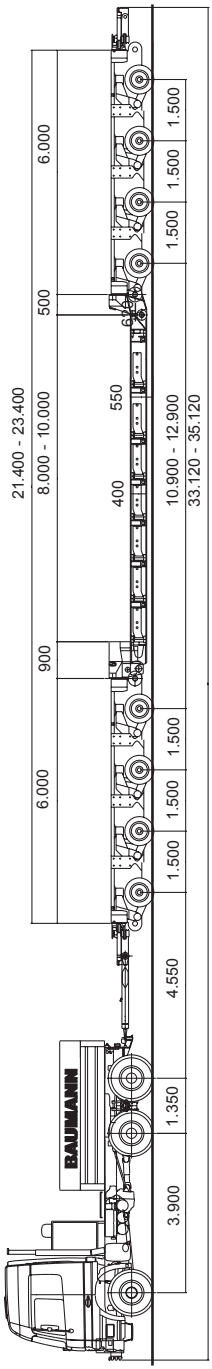

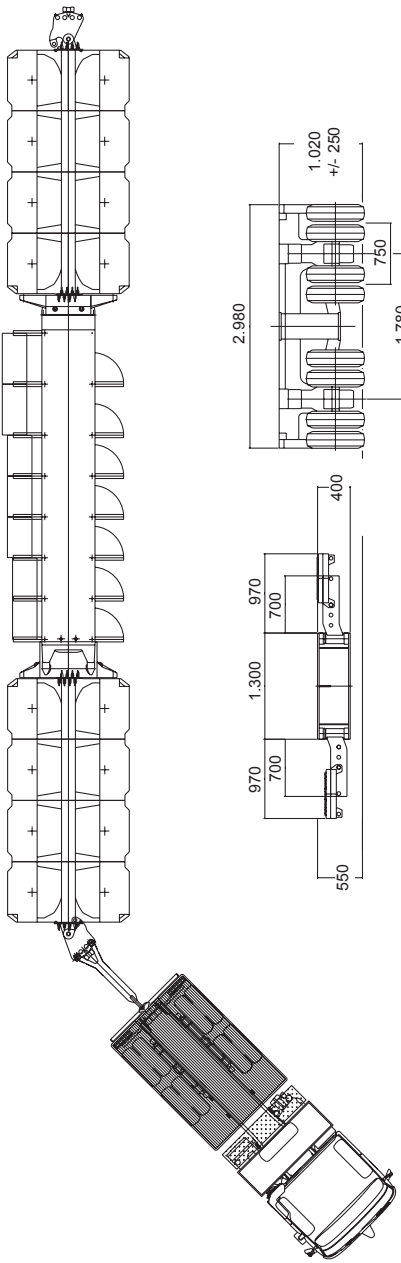

06-2007

Bornheim bei Bonn: **02222 / 8303-0**
www.Viktor-Baumann.de **E-mail: Schwertransporte@Viktor-Baumann.de**
Althen bei Leipzig: **034291 / 436-0**

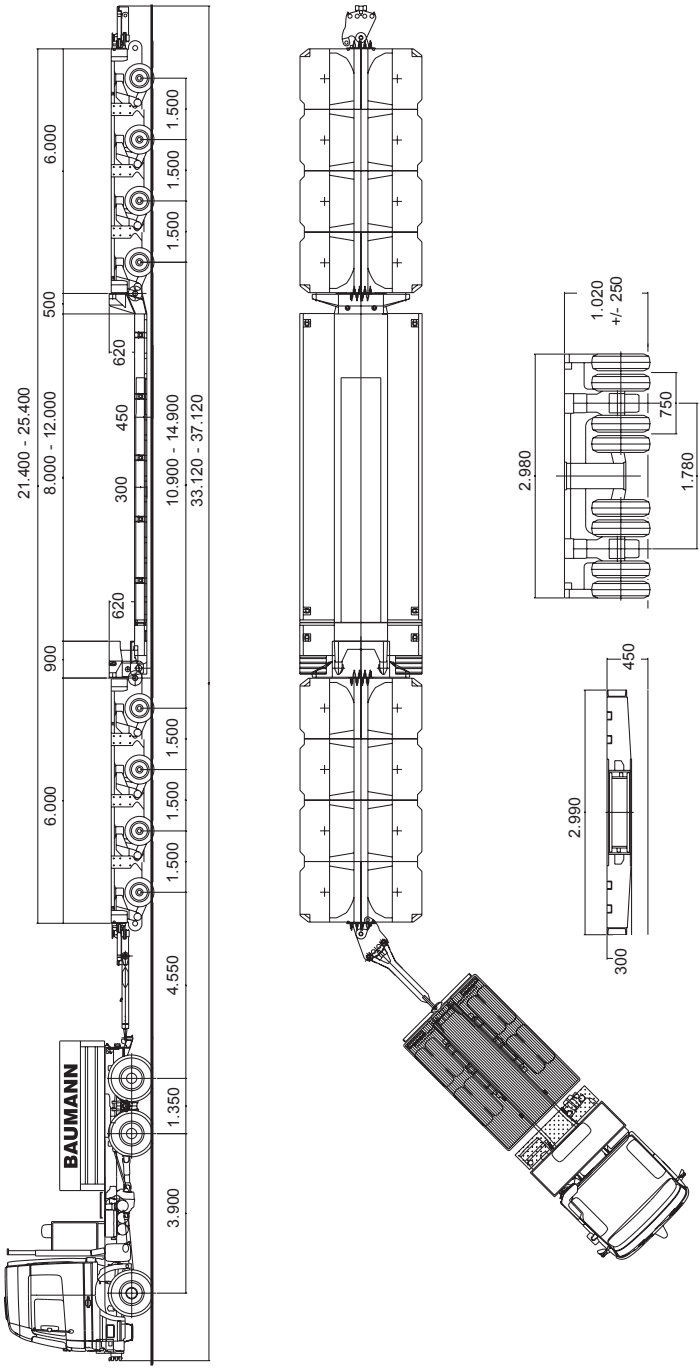

06-2007

8-Achs Anhänger mit 8m Tiefbett, ausziehbar
techn. Nutzlast: 70.000 kg

8-Achs Tiefbettanhänger mit 8m Tiefbett

techn. Nutzlast: 197.000 kg, 120.000 kg im Tiefbett

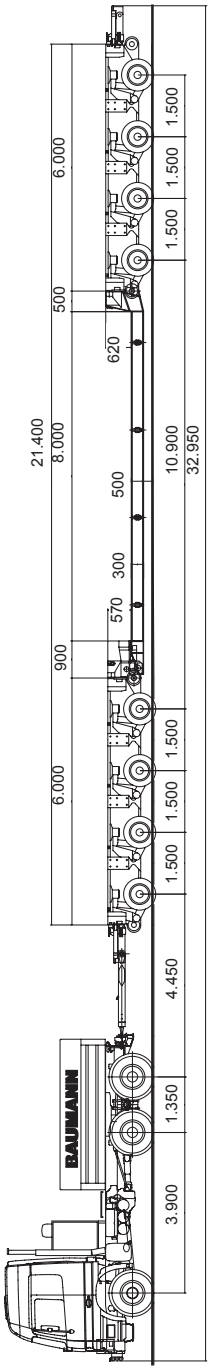

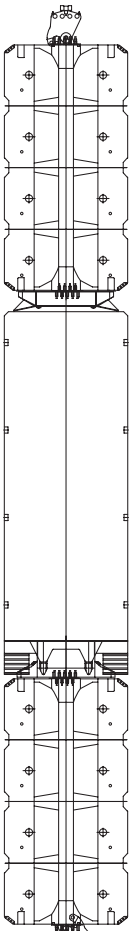

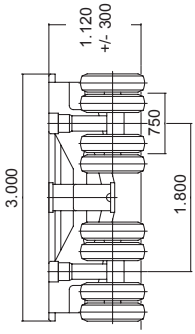

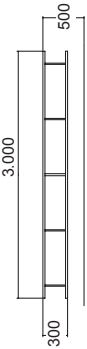

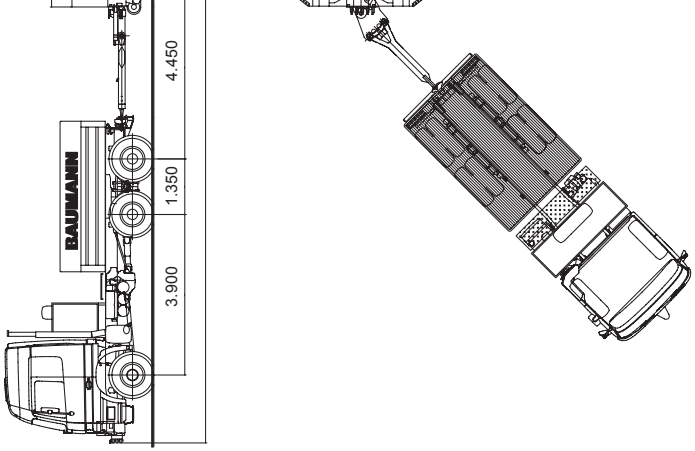

06-2007

Bornheim bei Bonn: **02222 / 8303-0**
www.Viktor-Baumann.de **E-mail: Schwertransporte@Viktor-Baumann.de**
Althen bei Leipzig: **034291 / 436-0**

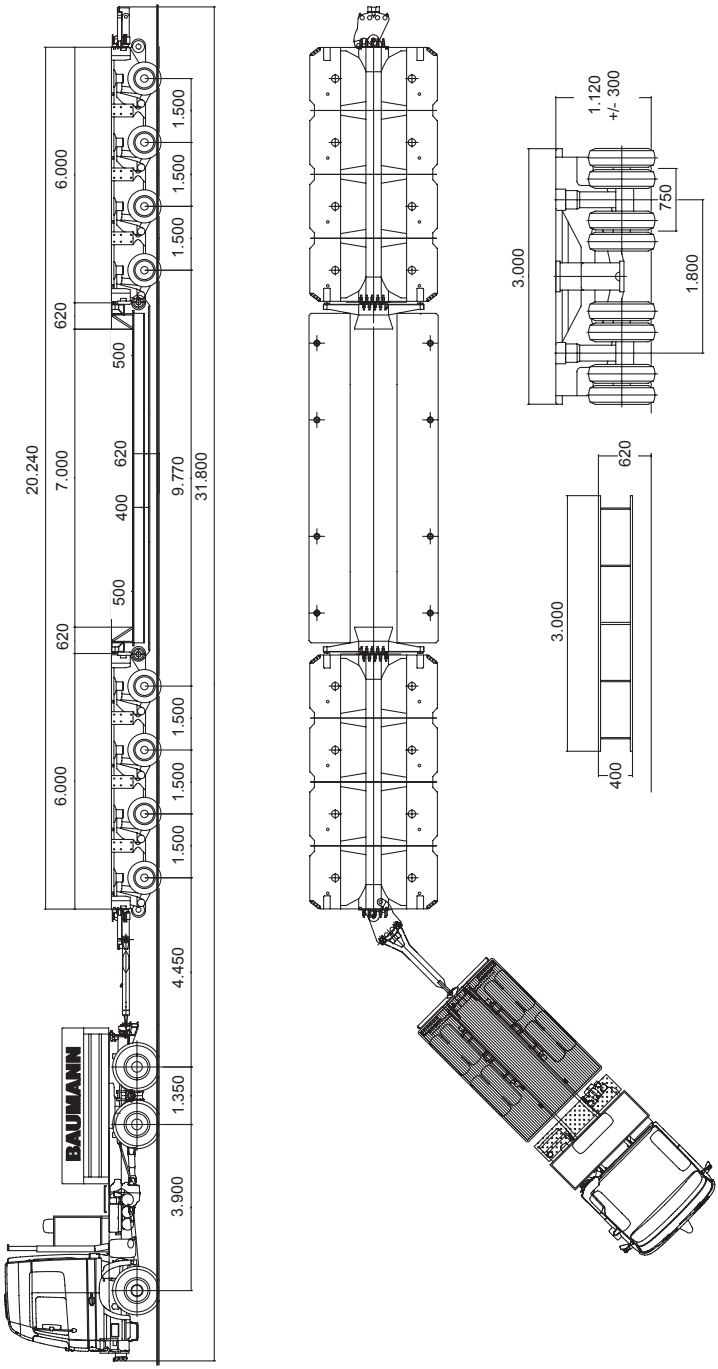

06-2007

8-Achs Tiefbettanhänger mit 7m Tiefbett

techn. Nutzlast: 197.000 kg, 100.000 kg im Tiefbett