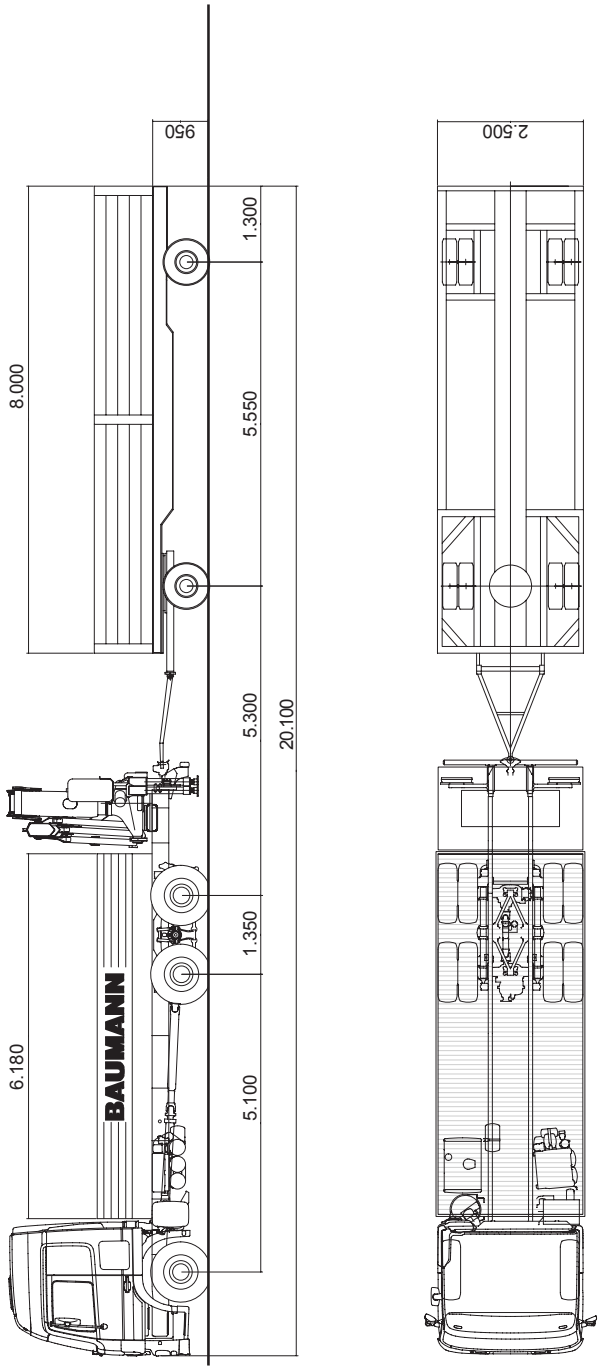

06-2007

2-Achs Plateau-Anhänger, mit Rungen oder Bordwänden
techn. Nutzlast: 8.450 kg